TESTE

U-TRONIC

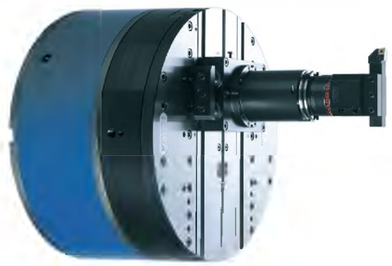

UT-SPECIALI

Teste CN di medie e grandi dimensioni
per alesatrici e unità speciali

TA-CENTER

Teste CN per centri di lavoro

TA-TRONIC

Teste CN per fresatrici

U-COMAX

Teste CN a comando assiale
per macchine transfer e unità speciali

AUTORADIAL

Teste Automatiche
per centri di lavoro e fresatrici

PORTAUTENSILI INTEGRALI

MONOd' Portautensili di elevata qualità

DIN
MAS BT
HSK

MONOforce Portautensili di precisione a forte serraggio

DIN
DIN FC
MAS BT
MAS BT FC
HSK
PSC

Ø 12 - Ø 20 - Ø 32

D'ANDREA a Lainate (Milano)

D'ANDREA a Castel Del Giudice (Isernia)

D'ANDREA S.p.A.
Via Garbagnate, 71 - 20045 Lainate (MI) Italy
t. +39 02.937532.1 - f. +39 02.93753240
info@dandrea.com - www.dandrea.com

181002006006 ed. 06/21

ONE STEP AHEAD

Made in Italy

D'ANDREA®

1951 - 2021

D'ANDREA®

Golden Compass
award for industrial design

PORTAUTENSILI

modulhard'andrea MHD' *testarossad'andrea*

Portautensili **Modulari** MHD'

PSC Linea

Portautensili **Modulari** PSC

MONOforce

Portautensili a Forte Serraggio

MONOd'

Portautensili Monolitici

PORTAUTENSILI MODULARI

modulhard'andrea MHD'

testarossad'andrea

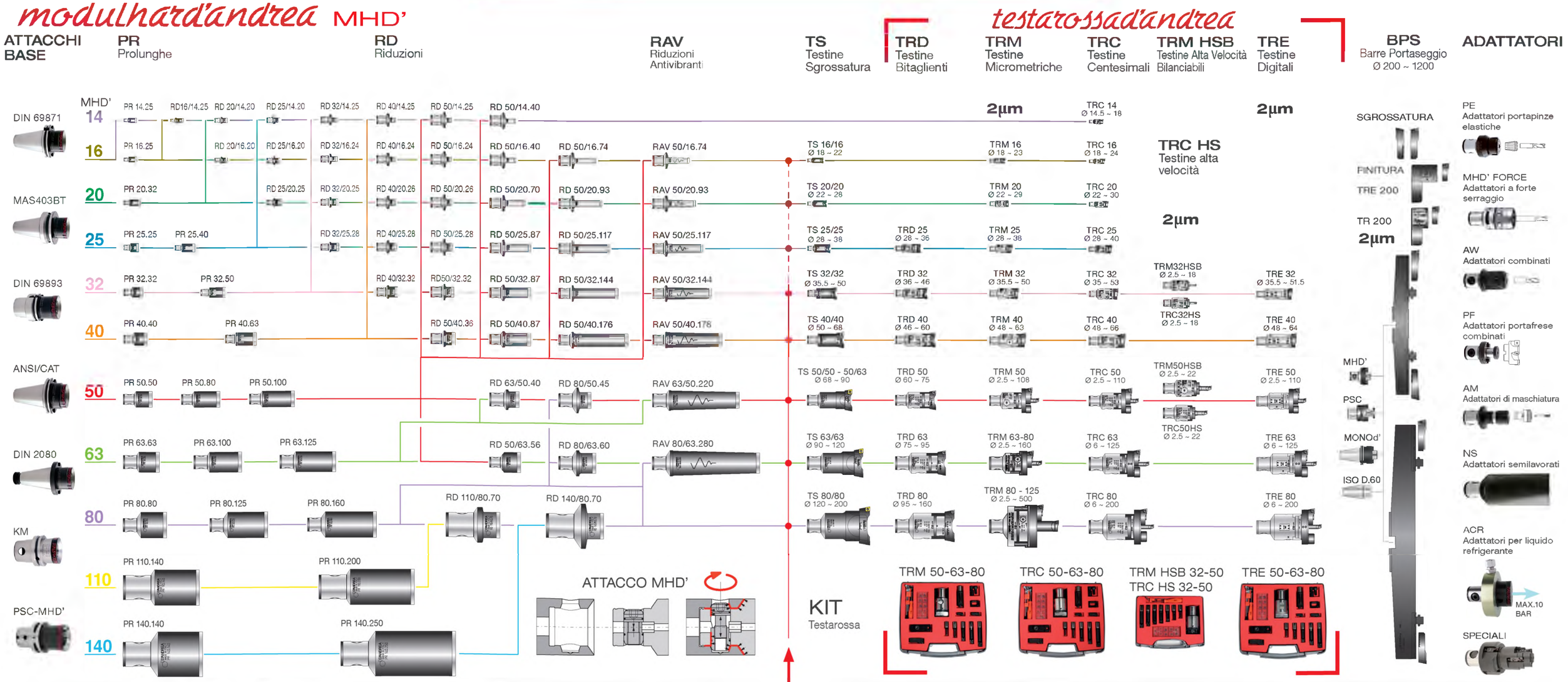

Modular PSC Linea

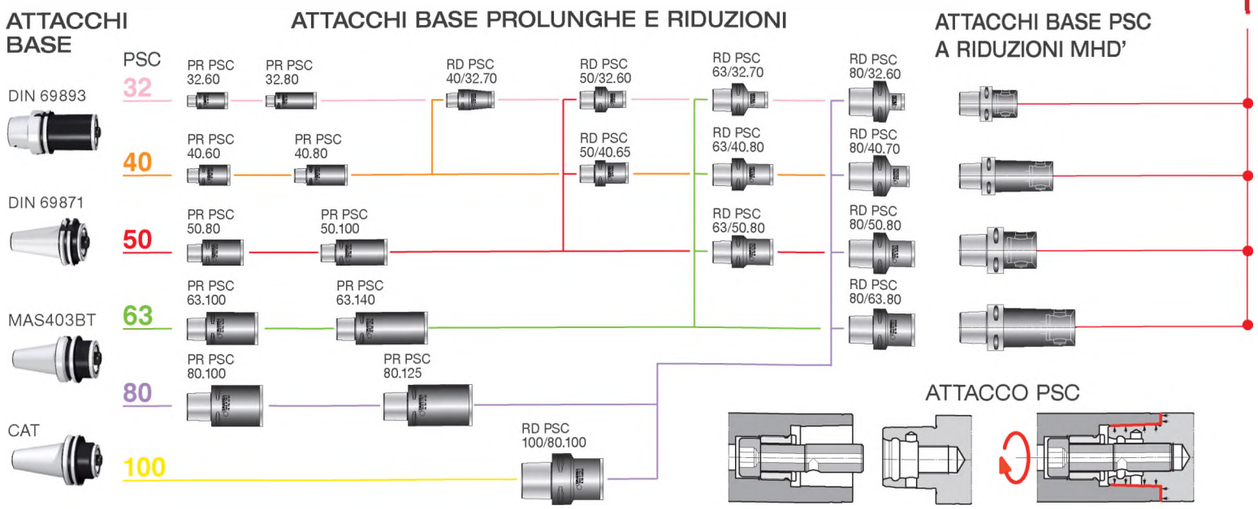

PSC ATTACCHI BASE PER FRESATURA - FORATURA

TESTE ALESATURA - SFACCIATURA - RAGGIATURA - FILETTATURA

U-TRONIC

SLITTA SINGOLA

UT 3-360 S
Ø max 800

UT 5-500 S
Ø max 1000

UT 5-630 S
Ø max 1250

UT 5-800 S
Ø max 1400

UT 8-800 S
Ø max 1600

UT 8-1250 S
Ø max 2700

UT 8-1000 S
Ø max 2000

UT 8-1600 S
Ø max 3200

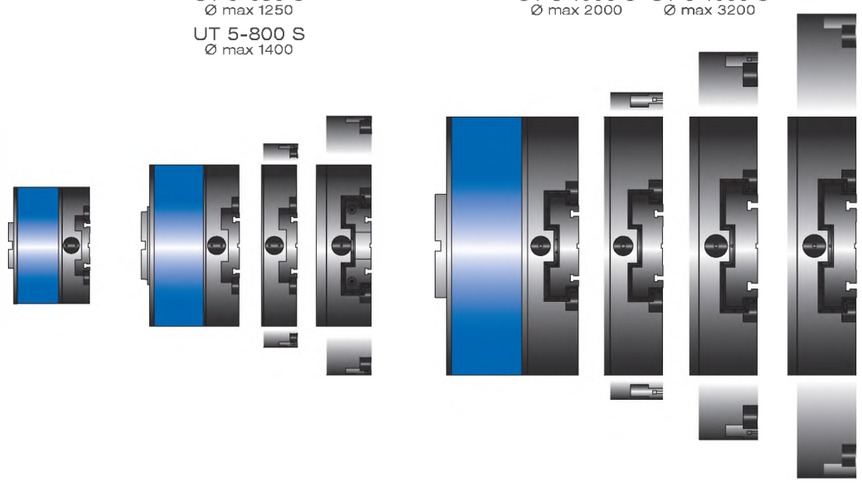

RIDUTTORE

UT 3-360 S+R
Ø max 800

UT 5-500 S+R
Ø max 1000

UT 5-630 S+R
Ø max 1250

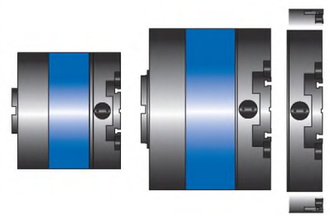

HOLE

UT 5-500 HOLE
Ø max 1000

UT 5-630 HOLE
Ø max 1200

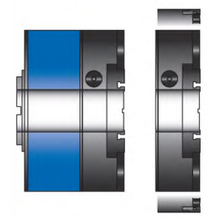

DOPPIA SLITTA

UT 5-500 D
Ø max 1000

UT 5-630 D
Ø max 1200

UT 5-800 D
Ø max 1400

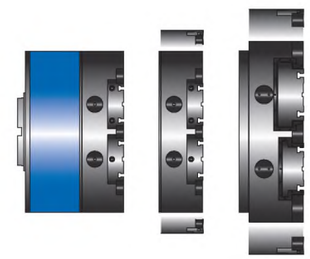

ALTA VELOCITA'

UT 3-360BH
Ø max 600

UT 5-500 BH
Ø max 900

UT 5-630 BH
Ø max 1100

UT 8-800 BH
Ø max 1400

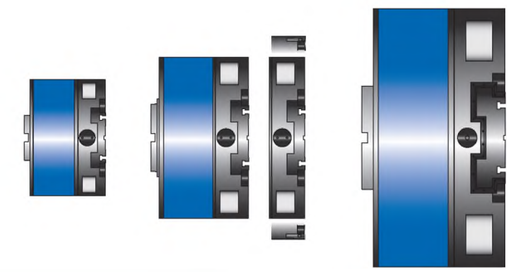

U-TRONIC teste a CN di medie e grandi dimensioni, applicabili su alesatrici, centri di lavoro e macchine speciali. Lo spostamento della slitta è gestito da un servomotore integrato e direttamente collegato al CN e l'applicazione prevede una flangia di interfaccia che può essere realizzata in versione manuale, automatica, prolungata ed angolare. Oltre alla gamma standard, è disponibile la versione con riduttore integrato e, a richiesta le versioni speciali con foro, fino a Ø 1600 mm, a due slitte, con contrappesi per l'autobilanciamento e **Synchro**®

UT-Speciali

Prolungate

Angolari

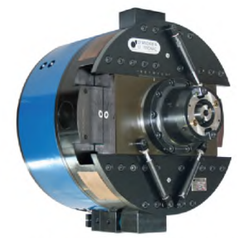

Alta Velocità

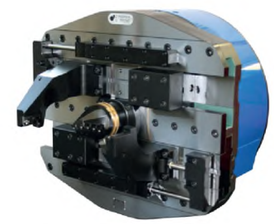

Doppia Slitta

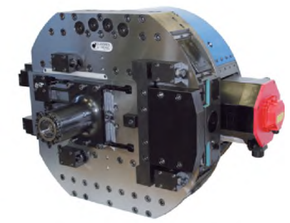

Synchro®

TA-CENTER

TA-C 80
Ø max 160

TA-C 100
Ø max 200

TA-C 125
Ø max 250

TA-C 160
Ø max 320

TA-C 200
Ø max 400

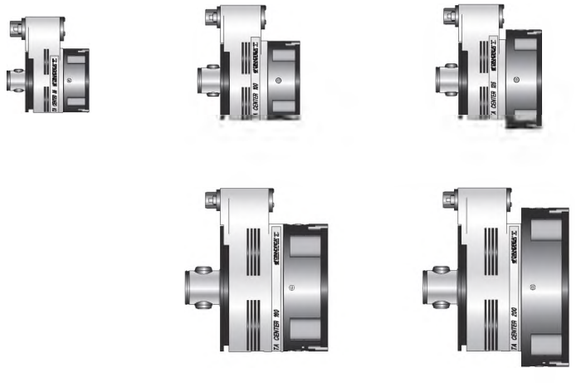

TA-CENTER teste dedicate a macchine con cambio utensile automatico e applicabili su ogni centro di lavoro. Lo spostamento della slitta portautensile è gestito da un gruppo di motorizzazione U-DRIVE esterno e fissato al mandrino macchina.

TA-TRONIC

TA-T 100
Ø max 200

TA-T 125
Ø max 250

TA-T 160
Ø max 320

TA-T 200
Ø max 400

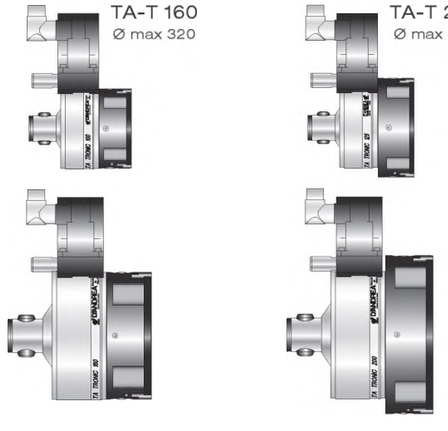

TA-TRONIC teste progettate per essere applicate manualmente su piccole alesatrici, centri di lavoro e macchine speciali. Il motore integrato si collega al CN e gestisce lo spostamento della slitta portautensile. Il corpo fisso viene sostenuto da una flangia o, per operazioni poco gravose, da un semplice perno antirotazione.

U-COMAX

CMX 125
Ø max 200

CMX 160
Ø max 250

CMX 200
Ø max 320

U-COMAX teste a comando assiale destinate all'impiego su macchine transfer o unità speciali. Lo spostamento della slitta è gestito da un gruppo di motorizzazione U-DRIVE montato posteriormente all'unità mandrino e gestito dal CN. Disponibile l'opzione **Synchro**®

AUTORADIAL

AR 125
Ø max 320

AR 160
Ø max 400

AUTORADIAL teste automatiche a sfacciare, applicabili su centri di lavoro e macchine a CN senza bisogno di alcuna interfaccia elettronica od asservimento. Eseguono automaticamente un ciclo di lavoro senza mai arrestare la rotazione del mandrino. Particolarmente indicate per l'esecuzione di sedi per anelli elastici e spirali fonografiche.